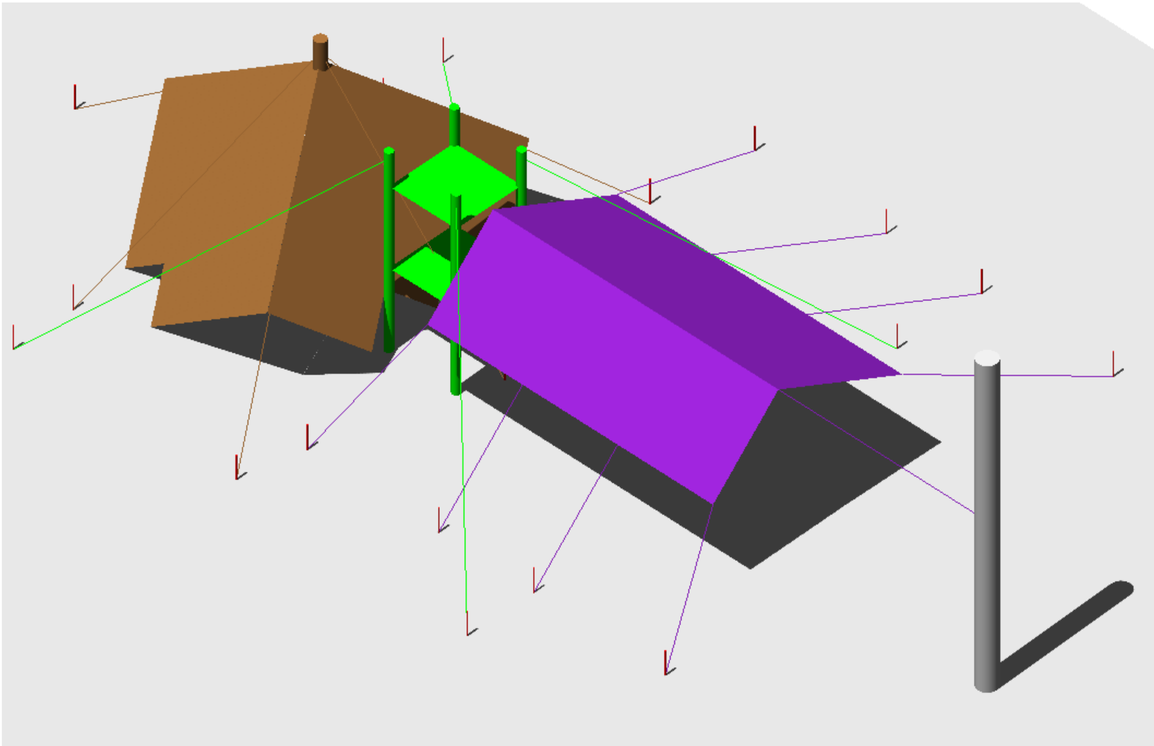

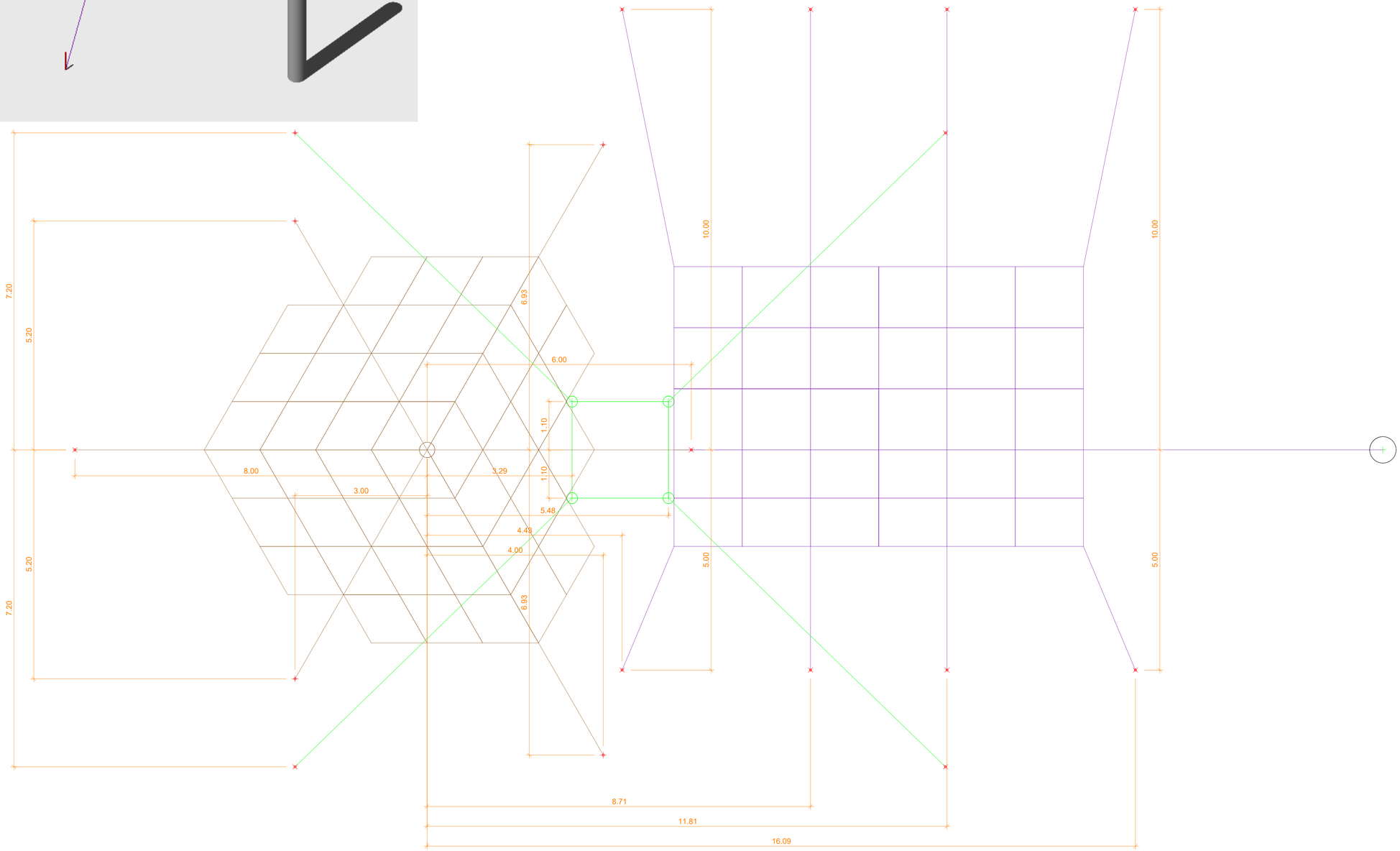
7.20
5.20
5.20
7.20
8.00
3.00
3.29
6.93
6.93
6.00
1.10
1.10
5.48
4.42
4.00
10.00
5.00
10.00
5.00
8.71
11.81
16.09